Návod k použití

HOME DELUXE
WIR MACHEN ZUHAUSE

LED pokerový stůl FULL HOUSE

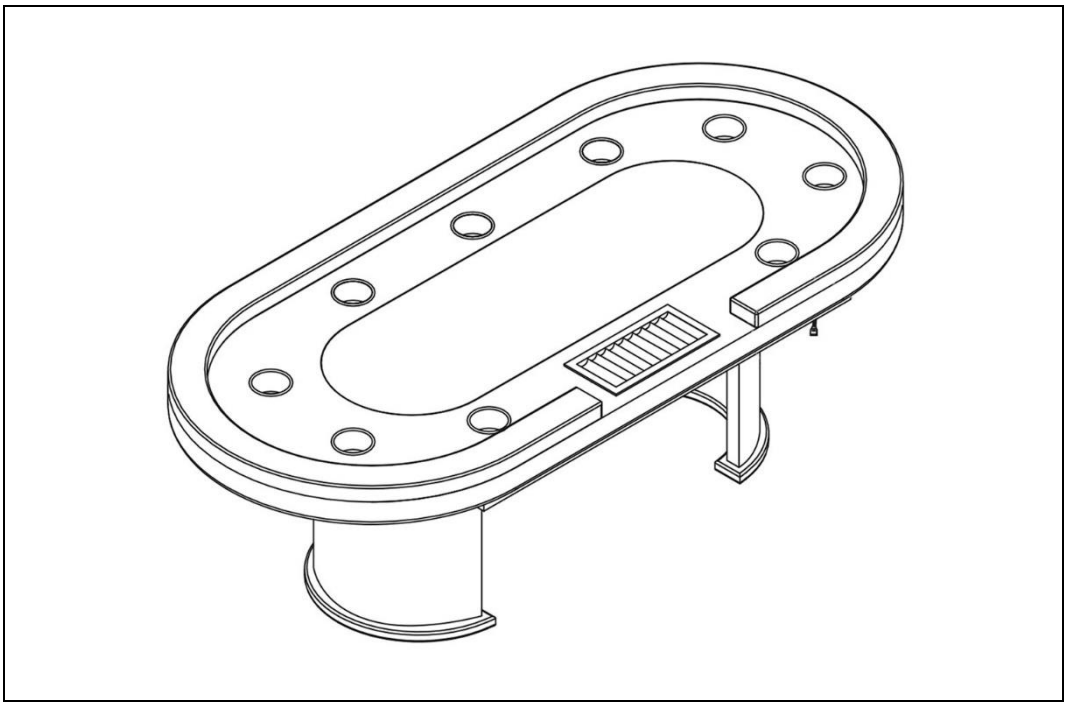

UPOZORNĚNÍ:

Před montáží a uvedením do provozu si pečlivě přečtěte celý návod. Obsahuje důležité informace o montáži a používání.

DŮLEŽITÉ:
USCHOVEJTE PRO POZDĚJŠÍ POUŽITÍ.
PEČLIVĚ SI PŘEČTĚTE!

Obsah

1. Obecné ... 3
1.1. Přehled produktů ... 3
1.2. Obecné informace ... 3
1.3. Záruka ... 3
2. Informace k návodu k použití ... 4
2.1. Dostupnost návodu k použití ... 4
2.2. Cílové skupiny návodu k použití ... 4
2.3. Informace o překladu ... 4
2.4. Vysvětlení symbolů ... 4
2.5. Obecné informace k návodu k použití ... 5
2.6. Použití v souladu s určením ... 5
2.7. Obecné bezpečnostní pokyny ... 5
3. Vlastnosti produktu ... 7
3.1. Technické údaje ... 7
3.2. Popis produktu ... 7
4. Obsah balení ... 8
5. Montáž ... 9
5.1. Bezpečnostní pokyny ... 9
5.2. Sestavení produktu ... 9
6. Použití ... 11
6.1. Bezpečnostní pokyny ... 11
7. Použití ... 12
7.1. Bezpečnostní pokyny ... 12
7.2. První uvedení do provozu ... 12
7.3. Provoz ... 12
7.4. Ovládací prvek ... 12
7.5. Skladovací místo ... 13

8. Odstraňování poruch 13
9. Údržba a péče 13
9.1. Bezpečnostní pokyny 13
10. Demontáž 14
10.1. Bezpečnostní pokyny 14
11. Pokyny k likvidaci 14
12. Elektrická a elektronická zařízení – informace pro domácnosti 15

Vážení zákazníci,

děkujeme, že jste se rozhodli pro produkt společnosti **Home Deluxe GmbH**. Přejeme vám mnoho radosti s vaším novým LED pokerovým stolem FULL HOUSE.

Návod k použití vám pomůže při montáži, uvedení do provozu, používání a údržbě produktu. Návod k použití a bezpečnostní pokyny je nutné pečlivě a úplně přečíst. Dodržujte tyto pokyny, abyste předešli nebezpečí.

1. Obecné

1.1. Přehled produktů

Model: LED pokerový stůl FULL HOUSE

ID článku: 20065 | ID varianty: 48734
Balíček 1/2 ID: 20066 | ID varianty: 48735
Balíček 2/2 ID: 20067 | ID varianty: 48736

1.2. Obecné informace

Abychom splnili naše nároky, neustále zlepšujeme kvalitu, zjednodušujeme montáž, ovládání nebo přizpůsobujeme produkty přáním zákazníků. Vzhledem k těmto změnám je aktuální verze návodu k použití k dispozici na naší domovské stránce.

Označení „produkt“ se v návodu k použití používá pro „LED pokerový stůl FULL HOUSE“.

1.3. Záruka

Od data zakoupení platí zákonná odpovědnost za vady a záruční práva.
Společnost Home Deluxe GmbH nepřebírá žádnou odpovědnost za škody způsobené nedodržením návodu k použití. Reklamace vzniklé v důsledku nesprávné montáže nebo použití jsou ze záruky vyloučeny. V případě vad produktu se prosím obraťte písemně prostřednictvím kontaktního formuláře na naší domovské stránce na náš zákaznický servis a uveďte název produktu, sériové číslo a fotografii typového štítku:

Home Deluxe GmbH
Schanzeweg 2
32312 Lübbecke
Německo
Tel.: +49 (0)5743 6181-0
www.home-deluxe-gmbh.de

V případě dalších dotazů je vám k dispozici náš zákaznický servis, který můžete kontaktovat prostřednictvím kontaktního formuláře.

2. Informace k návodu k použití

2.1. Dostupnost návodu k použití

Návod k použití je součástí produktu a měl by být uchováván v úplném znění v bezprostřední blízkosti produktu.

2.2. Cílové skupiny návodu k použití

Návod k použití musí být přečten a dodržován každou osobou, která se podílí na některé z následujících činností nebo na používání produktu:

- Vybalení
- Montáž / instalace
- Uvedení do provozu / provoz
- Údržba / kontrola / péče
- Odstraňování poruch / opravy
- Likvidace

2.3. Informace o překladu

Původní návod k použití byl sepsán v německém jazyce. Všechny ostatní dostupné jazykové verze jsou překlady německé verze.

2.4. Vysvětlení symbolů

Symbol	Vysvětlení symbolů
	**VAROVÁNÍ** Tento symbol upozorňuje na možné nebezpečí, které může vést k smrtelným nebo těžkým zraněním. Před provedením příslušného montážního nebo aplikačního kroku je nutné si přečíst příslušné upozornění.
	**INFO** Tento symbol označuje důležité informace a upozorňuje na možné škody na majetku. Před provedením příslušného montážního nebo aplikačního kroku si tyto informace přečtěte, abyste porozuměli problémům a předešli škodám.
	**Označení CE** Tento symbol označuje shodu produktu s platnými požadavky, které na nás klade Evropské společenství. Aktuální prohlášení o shodě je k dispozici na vyžádání u společnosti Home Deluxe GmbH.
	**Přečtěte si návod k použití** Tento symbol upozorňuje, že před montáží/instalací a/nebo obsluhou zařízení je nutné pečlivě přečíst návod k použití.
	**Pouze pro použití v interiéru** Tento symbol upozorňuje, že výrobek smí být používán pouze v interiéru.
	**Likvidace elektrických a elektronických zařízení** Elektrická a elektronická zařízení nesmí být likvidována spolu s běžným domovým odpadem!

Symbol	Vysvětlení symbolů
	**Třída ochrany II** Tento symbol označuje, že zařízení má zesílenou nebo dvojitou izolaci v úrovni jmenovité izolační napětí mezi aktivními a dotykovými částmi. Většinou nemají připojení k ochrannému vodiči.
	**Střídavý proud** Tento symbol označuje, že výrobek je napájen střídavým proudem.
	**Stejnosměrný proud** Tento symbol označuje, že výrobek je napájen stejnosměrným proudem.

2.5. Obecné informace k návodu k použití

Návod k použití se vztahuje na LED pokerový stůl FULL HOUSE. Obsahuje důležité informace o montáži, provozu, údržbě a čištění. Návod k použití, zejména bezpečnostní pokyny, je nutné před uvedením produktu do provozu pečlivě přečíst. Návod k použití pečlivě uschovejte. Produkt používejte pouze v souladu s tímto návodem k použití, aby nedošlo k náhodnému zranění nebo poškození. Pokud LED pokerový stůl FULL HOUSE předáte třetí osobě, předávejte spolu s ním také tento návod k použití.

2.6. Použití v souladu s určením

Produkt je vysoce kvalitní, odolný a určený výhradně pro soukromé použití v přiměřeném a obvyklém rozsahu. Náš produkt **není** určen pro komerční použití. Komerční použití je povoleno pouze s písemným souhlasem společnosti Home Deluxe GmbH.

Produkt je nábytek ve formě herního stolu s LED osvětlením, který je určen výhradně pro použití v interiéru.

Produkt používejte pouze v souladu s tímto návodem k použití. Jakékoli jiné použití je považováno za nesprávné a může vést k poškození majetku nebo zranění osob. Výrobce nenese žádnou odpovědnost za škody, které vzniknou nebo vznikly v důsledku nesprávného nebo nevhodného použití.

2.7. Obecné bezpečnostní pokyny

Obecné bezpečnostní pokyny



- Nesprávné zacházení může vést k vážným zraněním osob a značným škodám na majetku. Proto smí montáž, instalaci, uvedení do provozu, odstraňování poruch, údržbu a opravy provádět pouze kvalifikované osoby.
- Produkt mohou používat děti od 8 let a starší, jakož i osoby se sníženými fyzickými, smyslovými nebo mentálními schopnostmi nebo s nedostatečnými zkušenostmi a znalostmi, pokud jsou pod dohledem nebo byly poučeny o bezpečném používání produktu a rozumějí z toho vyplývajícím nebezpečím.
- Produkt montujte **pouze** v případě, že je dodávka kompletní a bez vad.
- Před montáží a uvedením do provozu si přečtěte celý návod.
- Produkt umístěte pouze na rovný a neklouzavý povrch.
- Nepoužívejte výrobek jako pomůcku pro výstup, náhradu žebříku, podpěru, hrací zařízení atd.
- Pravidelně kontrolujte upevnění. Nepoužívejte produkt, pokud se upevnění uvolnilo.
- Na výrobku neprovádějte žádné změny.
- Pravidelně kontrolujte upevnění.

Nebezpečí pro děti



- Udržujte děti mimo dosah obalových materiálů. Součástí dodávky jsou malé části, které mohou být spolknuty nebo způsobit vážná zranění. Hrozí mimo jiné nebezpečí udušení!
- Zajistěte, aby malé děti nevkládaly malé části do úst.
- Během montáže produktu držte děti mimo místo montáže.
- **Nebezpečí převrácení!** Produkt není dětská hračka, lezecká stěna ani sportovní zařízení. Jednotlivé prvky produktu se mohou při jednostranném zatížení převrátit, což může mít za následek smrt.
- Držte děti v bezpečné vzdálenosti od produktu.
- Děti se mohou při hraní s výrobkem nebo při šplhání na něj zranit.
- Vysvětlete dětem správné zacházení s výrobkem a nikdy je nenechávejte bez dozoru, když si s ním hrají.

Nebezpečí zranění

Nesprávné zacházení s výrobkem může vést ke zranění.



- Před každým použitím zkontrolujte, zda výrobek nevykazuje viditelné poškození.
- Neprovádějte žádné konstrukční změny na výrobku. Jakékoli změny musí být schváleny písemným souhlasem výrobce a provedeny podle pokynů.
- V případě poškození se produkt nesmí dále používat. Poškozené díly musí být opraveny nebo nahrazeny originálními náhradními díly.
- Aby se zabránilo nebezpečí úrazu elektrickým proudem, musí všechny instalace a příslušné údržbářské práce provádět kvalifikovaný elektrikář.
- V případě poškození napájecího kabelu produkt vyřaďte z provozu a odpojte zástrčku ze zdroje napájení.
- Pravidelně kontrolujte kabelové připojení.
- Zkontrolujte, zda je síťová zástrčka správně zapojena.
- Nepoužívejte produkt, pokud je zásuvka uvolněná.
- **Nebezpečí smrti v důsledku elektrického napětí**: Při dotyku s částmi pod napětím hrozí bezprostřední nebezpečí smrti. Poškození izolace nebo jednotlivých součástí může být životu nebezpečné. -> V případě poškození izolace okamžitě odpojte napájení a zajistěte opravu.

Nebezpečí poškození



- Nesprávné zacházení s výrobkem může vést k jeho poškození.
- Neotvírejte obal ostrými předměty (např. nožem, nůžkami nebo podobnými předměty), mohlo by dojít k poškození produktu. Při otevírání buďte opatrní.
- Pokud obal otevřete neopatrně nožem nebo jinými ostrými předměty, může dojít k poškození produktu. Při otevírání postupujte velmi opatrně.
- Produkt montujte na měkkém a čistém podkladu. V případě potřeby podložte dekou nebo podobným materiálem, aby nedošlo k poškrábání nebo poškození povrchu.
- Nestoupejte na výrobek, hrozí nebezpečí pádu a převrácení.
- Používejte výrobek pouze v suchých vnitřních prostorách.
- Nepoužívejte výrobek v blízkosti zdrojů tepla nebo otevřeného ohně.

Nebezpečí výbuchu



Upozornění: Skladujte produkt mimo dosah snadno hořlavých, lehce zápalných a výbušných látek. Snadno hořlavé látky mohou vzplanout.

3. Vlastnosti produktu

3.1. Technické údaje

LED pokerový stůl FULL HOUSE	
Celkové rozměry (D x Š x V)	215 x 106 x 78 cm
Hmotnost	57 kg
Tloušťka desky stolu	18 mm
Materiál desky stolu / nohou stolu	MDF
Držák na nápoje	9 kusů
Materiál držáků na nápoje	Nerezová ocel
Miska na žetony	1 kus
Materiál misky na žetony	ABS

LED osvětlení	
Vstupní napětí	100–240 V AC
Příkon	max. 1,2 A
Frekvence	50/60 Hz
Třída ochrany	II
Výstupní napětí	12 V DC / 3,0 A
Délka včetně kabelu	4,2 m
Výstupní výkon	max. 31 W
Počet LED /m	60 kusů

3.2. Popis produktu

LED pokerový stůl „FULL HOUSE“ je moderní herní stůl pro 9 hráčů a jednoho rozdávajícího . Polokruhová deska stolu je potažena černým plstěným suknem a na vnějších okrajích má polstrovanou opěrku rukou z umělé kůže. Bezpečný stoj zajišťují dvě polokruhové nohy, které se zasunou do stolu. Aby byl herní večer zážitkem, bylo pod deskou stolu zabudováno LED ambientní osvětlení a shora je vloženo 9 držáků na nápoje a miska na žetony.

4. Rozsah dodávky

Při dodání zkontrolujte, zda obal není poškozen. Dále ihned po vybalení zkontrolujte, zda je dodávka kompletní a zda je produkt a všechny komponenty v bezvadném stavu. Produkt montujte pouze v případě, že je dodávka kompletní a nepoškozená.

Součásti

Č.	Popis	Počet	Obrázek
1	Deska stolu	1	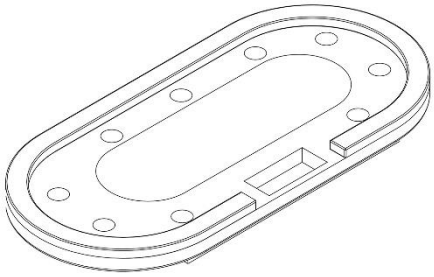
2	Noha stolu	2	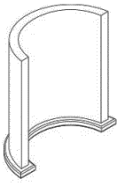
3	Držák na nápoje	10	
4	Miska na žetony	1	
5	LED adaptér	1	
6	Připojovací kabel s vypínačem	1	
7	Napájecí zdroj	1	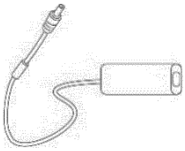
8	Napájecí kabel	1	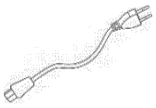

5. Montáž

5.1. Bezpečnostní pokyny

Je nutné si přečíst všechny informace týkající se bezpečnosti a zdraví.

Nebezpečí zranění

Nesprávná manipulace při montáži může vést ke zranění.

- Váš produkt je dodáván ve dvou balících. Ujistěte se, že balíky jsou otevřeny nahoře. Při otevírání balíků buďte velmi opatrní, protože balíky obsahují křehké části.
- Produkt umístěte pouze na rovný a neklouzavý povrch.
- Chyby při obsluze, chyby při montáži nebo poškození vzniklé při montáži jsou ze záruky vyloučeny.
- K montáži produktu jsou zapotřebí minimálně 2 osoby.
- Při montáži noste ochranné oděvy, jako jsou bezpečnostní obuv a ochranné rukavice.
- **Upozorňujeme, že společnost Home Deluxe GmbH v zásadě nehradí žádné náklady na montáž nebo řemeslné práce, jako jsou náklady na elektrikáře nebo podobné náklady na odborníky.**

5.2. Montáž produktu

Produkt je dodáván v rozloženém stavu a jeho montáž je velmi snadná. Pečlivě dodržujte pokyny k montáži. V případě nedodržení těchto pokynů není zaručena funkčnost a bezpečnost produktu.

- Následující pokyny si pečlivě přečtěte.

Obrázek	Popis
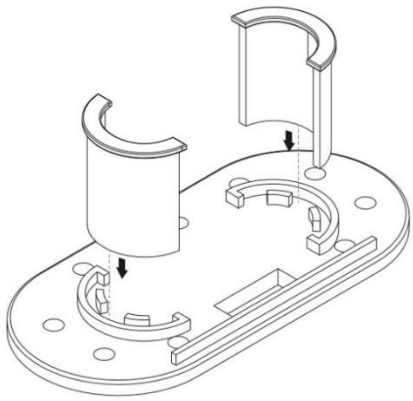	**Krok 1:** Zasuňte nohy stolu až na doraz do úchytu na spodní straně stolu. (k upevnění nejsou potřeba žádné šrouby)
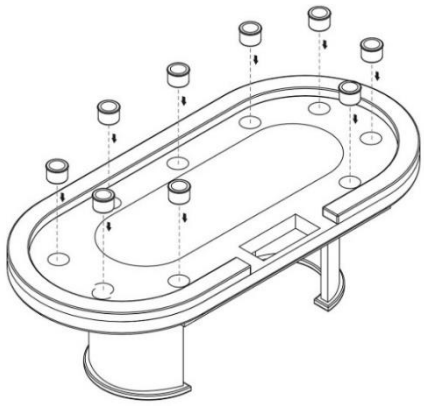	**Krok 2:** Umístěte držáky na nápoje do příslušných výřezů.

Obrázek	Popis
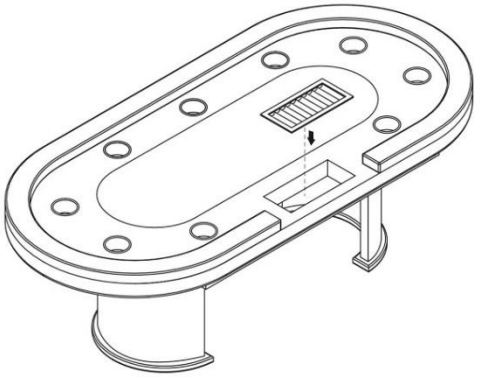	**Krok 3:** Umístěte misku na žetony do příslušného výřezu.
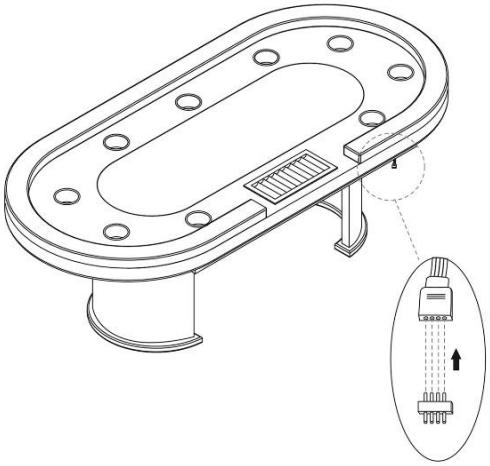	**Krok 4:** Zapojte adaptér LED do konektoru LED osvětlení na produktu.
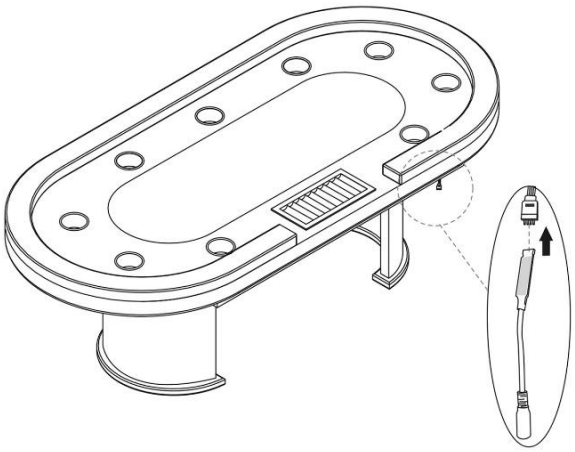	**Krok 5:** Zapojte propojovací kabel s vypínačem do LED adaptéru.

Obrázek	Popis
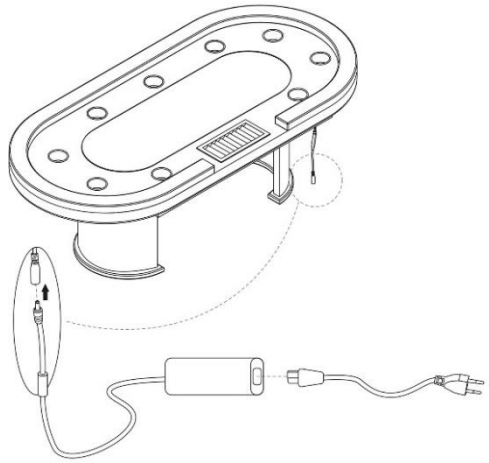	**Krok 6:** Zapojte spínaný napájecí zdroj do připojovacího kabelu.
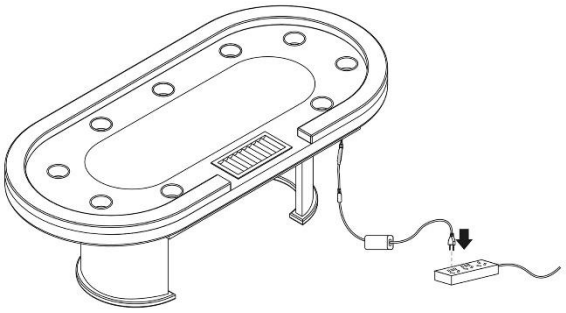	**Krok 7:** Zapojte napájecí kabel do spínaného napájecího zdroje. Poté jej můžete připojit k napájení. Produkt je nyní kompletně sestaven a připraven k použití.

6. Použití

6.1. Bezpečnostní pokyny

Následující informace týkající se bezpečnosti a zdraví je nutné pečlivě přečíst.

Nebezpečí zranění
Nesprávné zacházení při provozu může vést ke zranění.

- Nepoužívejte poškozený výrobek.
- Ne provádějte žádné úpravy produktu.
- Ujistěte se, že všechny díly jsou nepoškozené a správně namontované. Nesprávná montáž může vést k nebezpečí poranění. Poškozené díly mohou ovlivnit bezpečnost a funkčnost.
- **Nebezpečí převrácení!** Na výrobek nelez.
- Produkt není dětská hračka, lezecká stěna ani sportovní náčiní. Děti nesmějí s produktem hrát.
- Pravidelně kontrolujte upevnění.

7. Použití

7.1. Bezpečnostní pokyny

Následující informace týkající se bezpečnosti a zdraví je nutné pečlivě přečíst.

Nebezpečí zranění
Nesprávné zacházení při provozu může vést ke zranění.



- Nepoužívejte poškozený výrobek.
- Ne provádějte žádné úpravy produktu.
- Ujistěte se, že všechny díly jsou nepoškozené a správně namontované. Nesprávná montáž může vést k nebezpečí poranění. Poškozené díly mohou ovlivnit bezpečnost a funkci.
- **Nebezpečí převrácení!** Na výrobek nelez.
- Produkt není dětská hračka, lezecká stěna ani sportovní náčiní. Děti nesmějí s produktem hrát.
- Pravidelně kontrolujte upevnění.

7.2. První uvedení do provozu

Před prvním uvedením do provozu zkontrolujte, zda produkt není poškozen. Produkt smí být používán pouze v nepoškozeném stavu.

7.3. Provoz

Před použitím produktu zkontrolujte

- je v řádném stavu.
- elektrické připojení.
- funkci LED osvětlení .

7.4. Ovládací prvek

LED osvětlení se ovládá pomocí spínače na připojovacím kabelu.

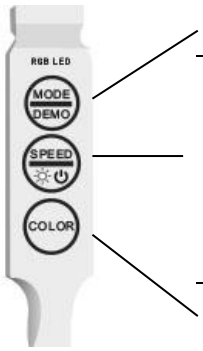

Tlačítkem „MODE“ se nastavuje režim blikání. (19 režimů blikání)

Tlačítkem „SPEED“

- krátkým stisknutím se LED osvětlení zapne
- dlouhým stisknutím vypne LED osvětlení
- nastavuje jas
- nastaví se rychlost blikání

Tlačítkem „COLOR“ se mění barva. (20 barev)

Výměna LED osvětlení

Používejte výhradně originální náhradní díly.

- Odpojte napájecí kabel LED osvětlení ze zásuvky.
- Odpojte konektor ovládacího prvku od LED osvětlení.
- Odlepte LED osvětlení od produktu, je k němu přilepené.
- Nové LED osvětlení přilepte oboustrannou lepicí páskou na stejné místo.
- Znovu zapojte konektory ovládacího prvku a LED osvětlení.
- Zasuňte zástrčku zpět do zásuvky.

7.5. Skladovací místo



- Produkt a příslušenství skladujte na místě, které je co nejvíce chráněné před povětrnostními vlivy, dobře větrané a suché.

8. Odstraňování poruch

Pokud se při provozu vyskytnou následující poruchy, zkontrolujte prosím příčiny poruchy podle následující tabulky. Pokud poruchu nelze odstranit pomocí uvedených opatření, produkt vyřaďte z provozu.

Porucha	Možná příčina	Řešení
Produkt se kýve nebo vibruje	- Produkt stojí na nerovném povrchu	- Umístěte produkt na rovný povrch
LED se nezapíná nebo nevypíná	- Žádné napětí v síti	- Zkontrolujte napájení - Hlavní vypínač napájení je vypnutý - Zasuňte zástrčku do zásuvky
	- Zástrčka není zasunuta do zásuvky	
	- Zásuvka napájecího kabelu LED osvětlení je uvolněná	- Spojte konektory
	- Napájecí zdroj je vadný	- Vyměňte napájecí zdroj
	- LED je vadná	- Vyměňte LED osvětlení

Pokud se vyskytne další problém s produktem, kontaktujte nás.

9. Údržba a péče

9.1. Bezpečnostní pokyny

Nebezpečí zranění
Nesprávné zacházení při provozu může vést ke zranění



- Před čištěním/údržbou/péčí je nutné vypnout napájení produktu.
- Pravidelně kontrolujte upevnění. Nepoužívejte produkt, pokud se upevnění uvolnilo.
- Opravy a údržbu elektrických zařízení smí provádět pouze kvalifikovaný elektrikář.
- V zásadě by měly být všechny nečistoty a tekutiny (např. nápoje) okamžitě otřeny mírně navlhčeným hadříkem.
- Čištění a údržbu nesmí provádět děti.
- Povrchy čistěte vlhkým hadříkem a jemným čisticím prostředkem. K čištění nepoužívejte agresivní čisticí prostředky ani vysokotlaké čističe. Dodržujte také pokyny výrobce čisticího prostředku.

10. Demontáž

10.1. Bezpečnostní pokyny

Nebezpečí poranění
Nesprávná manipulace při demontáži může vést ke zranění



- Před demontáží odpojte produkt od napájení. Při dotyku s napájenými komponenty může dojít k úrazu elektrickým proudem, který může mít za následek popáleniny nebo smrt.
- Produkt má vysokou hmotnost a velké rozměry, k demontáži jsou zapotřebí minimálně 2 osoby.
- Před demontáží zajistěte produkt proti pádu.

Demontáž produktu se provádí v opačném pořadí než montáž. (**viz kapitola Montáž**)

11. Pokyny k likvidaci



- Produkt a všechny jeho součásti zlikvidujte v souladu s místními a národními předpisy, aby nedošlo k poškození životního prostředí.
- Naše obaly jsou vyrobeny z ekologických materiálů. Lze je recyklovat a použít jako cenné suroviny. Obalový materiál (kartony, obaly na nečistoty atd.) likvidujte odděleně a odborným způsobem v souladu s platnými národními předpisy.
- V případě nejistoty ohledně likvidace se obraťte na výrobce.
- Informace o správném likvidaci získáte také v místních sběrných dvorech.

12. Elektrická a elektronická zařízení – informace pro domácnosti

Zákon o elektrických a elektronických zařízeních (ElektroG) obsahuje řadu požadavků na nakládání s elektrickými a elektronickými zařízeními. Nejdůležitější z nich jsou shrnuty zde.

1. Oddělený sběr starých zařízení

Elektrická a elektronická zařízení, která se stala odpadem, se označují jako staré zařízení. Majitelé starých zařízení je musí odevzdat k tříděnému sběru odděleně od netříděného komunálního odpadu. Staré baterie a akumulátory, které nejsou uzavřeny ve starém zařízení, a žárovky, které lze ze starého zařízení vyjmout bez poškození, musíte před odevzdáním na sběrném místě oddělit od starého zařízení bez poškození. Staré zařízení oddělte, aby bylo připraveno k opětovnému použití.

2. Možnosti vrácení starých zařízení

Majitelé starých zařízení z domácností je mohou odevzdat ve sběrných místech veřejných subjektů zabývajících se likvidací odpadu nebo ve sběrných místech zřízených výrobci nebo prodejci ve smyslu zákona o elektrických zařízeních. Online seznam sběrných a zpětných míst najdete na internetových stránkách: https://www.stiftung-ear.de nebo https://www.take-e-back.de.

3. Upozornění týkající se ochrany osobních údajů

Staré přístroje často obsahují citlivé osobní údaje. To platí zejména pro zařízení informační a telekomunikační techniky, jako jsou počítače a smartphony. Ve vlastním zájmu prosím vezměte na vědomí, že za vymazání údajů ze starých přístrojů určených k likvidaci je odpovědný každý koncový uživatel sám.

4. Povinnost distributorů přijímat zpět

Distributoři s prodejní plochou pro elektrická a elektronická zařízení o velikosti nejméně 400 m^2a distributoři potravin s celkovou prodejní plochou nejméně 800 m^2, kteří několikrát za kalendářní rok nebo trvale nabízejí a dodávají na trh elektrická a elektronická zařízení, jsou povinni

- při prodeji nového elektrického nebo elektronického zařízení konečnému uživateli bezplatně převzít staré zařízení konečného uživatele stejného typu, které plní v podstatě stejné funkce jako nové zařízení, v místě prodeje nebo v jeho bezprostřední blízkosti a
- na žádost konečného uživatele bezplatně převzít staré zařízení, jehož vnější rozměry nepřesahují 25 cm, v maloobchodním prodejně nebo v její bezprostřední blízkosti; převzetí nesmí být vázáno na nákup elektrického nebo elektronického zařízení a je omezeno na tři staré zařízení každého typu.

5. Význam symbolu „přeškrtnutá popelnice“



Symbol přeškrtnuté popelnice, který je pravidelně vyobrazen na elektrických a elektronických zařízeních, označuje, že dané zařízení musí být na konci své životnosti sbíráno odděleně od netříděného komunálního odpadu.

- Registrační číslo výrobce
- Jako výrobce ve smyslu zákona ElektroG jsme registrováni u příslušné nadace Elektro-Altgeräte Register (Nordostpark 72, 90411 Norimberk) pod následujícím registračním číslem: WEEE-Reg.-Nr. DE86467979

Home Deluxe GmbH
Schanzeweg 2
32312 Lübbecke
Německo
Tel.: +49 (0)5743 6181-0
www.home-deluxe-gmbh.de

GA-006-01_FULL HOUSE
2022/09